Príloha č. 2

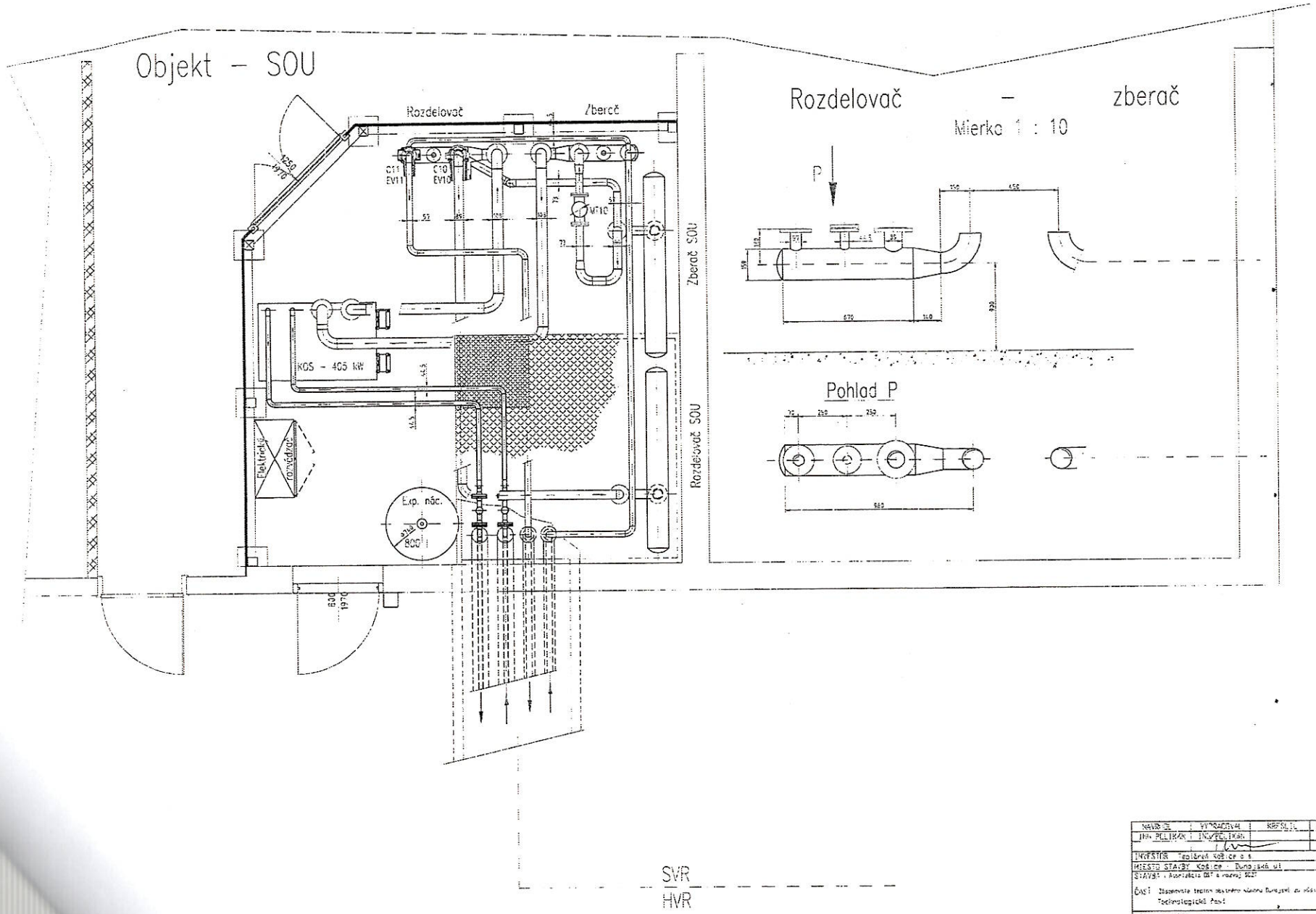

2

3

NAVRH: Ing. PELIKAN	VYPRACOVAL: Ing. PELIKAN	KRESLIL:	KONTROLOVAL: Ing. FRANKO	Ing. Oto PELIKAN proj. a inž. činnost KOŠICE
INVESTÍR: Teplárne Košice a.s.				FORMAT: B 4A
MIESTO STAVBY: Košice - Dunajská ul.				DÁTUM: 10/7 2010
STAVBA: Rekonštrukcia OST a rozvod SOST				STUPEŇ: Realizačná pok.
ČASŤ: Zabezpečenie tepelno technického riešenia Dunajská za mostom 277 Košice Technologická časť				ARCH. Č.: EP-P009-RE-Juh PS01 01
OBSAH VÝKRESU: Dispozícia OST				MIERKA: 1 : 20 / 1 : 10
				ARCHIVNE: 102

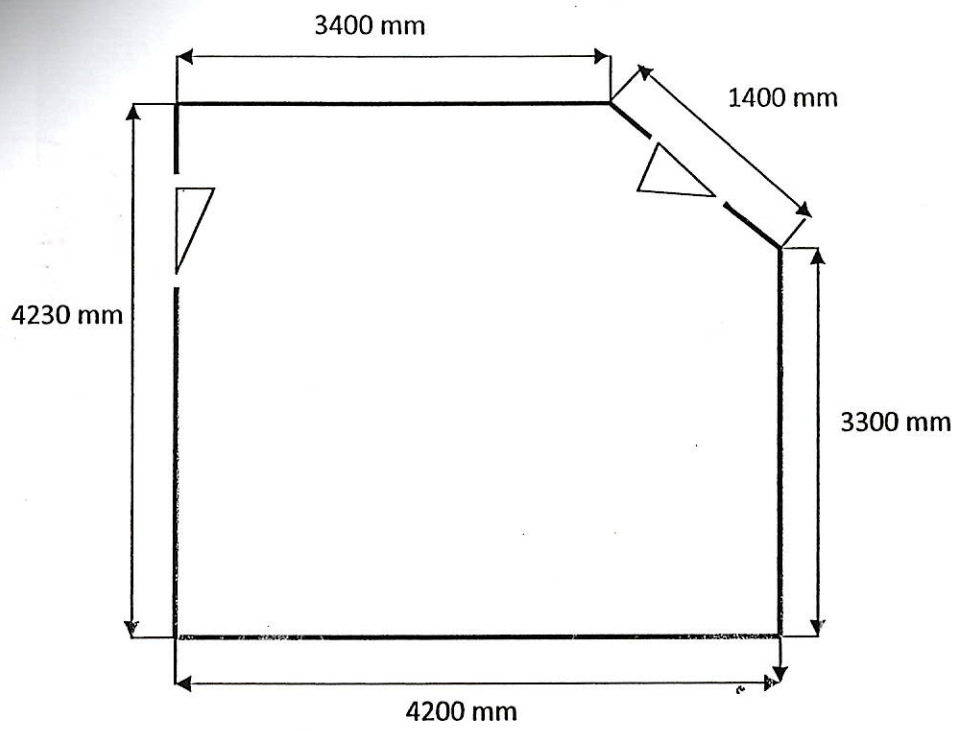
3400 mm
1400 mm
4230 mm
3300 mm
4200 mm